Club Robótica

Proyecto a realizar durante la contingencia provocada por el COVID-19.

<table>
<tr><th colspan="3">Proyecto.- ROTABIT</th></tr>
<tr><td colspan="2">Material necesario:
➢ 1 potenció metro 10K
➢ 12 leds rojos (pueden cambiarse los colore)
➢ Capacitar 10uF (10 microfaradios)
➢ Integrado NE 555
➢ Integrado CD 4017
➢ 10 resistencias de 680 ohms
➢ 2 resistencias de 1 K
➢ Protoboard de 830 puntos
➢ 1 mt de Cable para proto 4 diferentes colores (1 mt por cada color)
➢ 1 batería de 9v</td><td>NOTA.- Los materiales se pueden conseguir en cualquier electrónica.</td></tr>
<tr><td>1. Montar los integrados (NE555 y CD4017) en el proto como se muestra en la imagen</td><td colspan="2"> 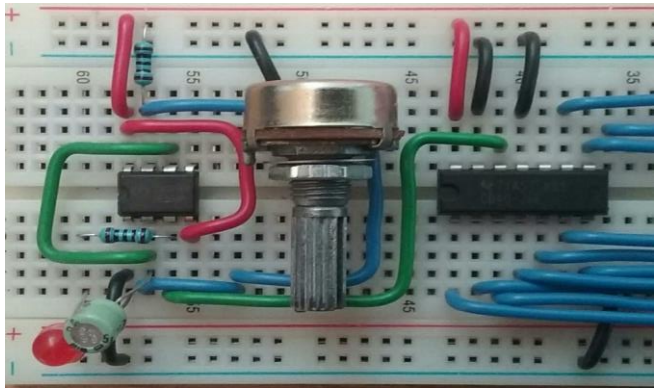 </td></tr>
</table>

2. Colocar los LEDs con su respectiva resistencia como se muestra en la imagen	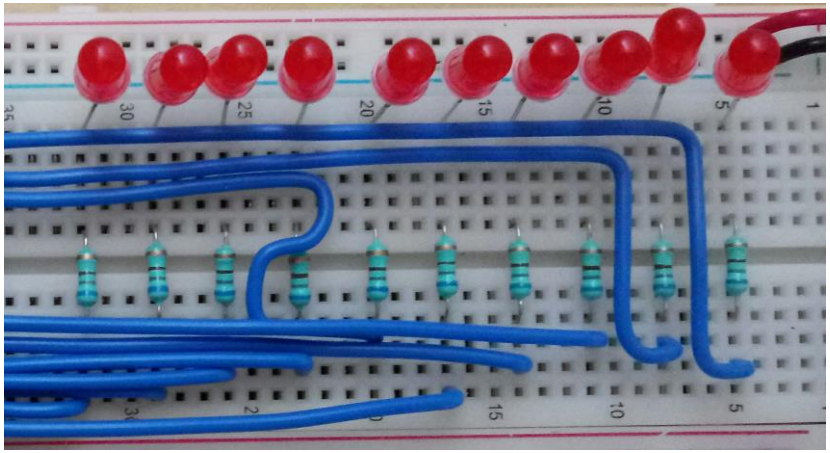

3. Realiza las conexiones del NE555 como se muestra en el diagrama	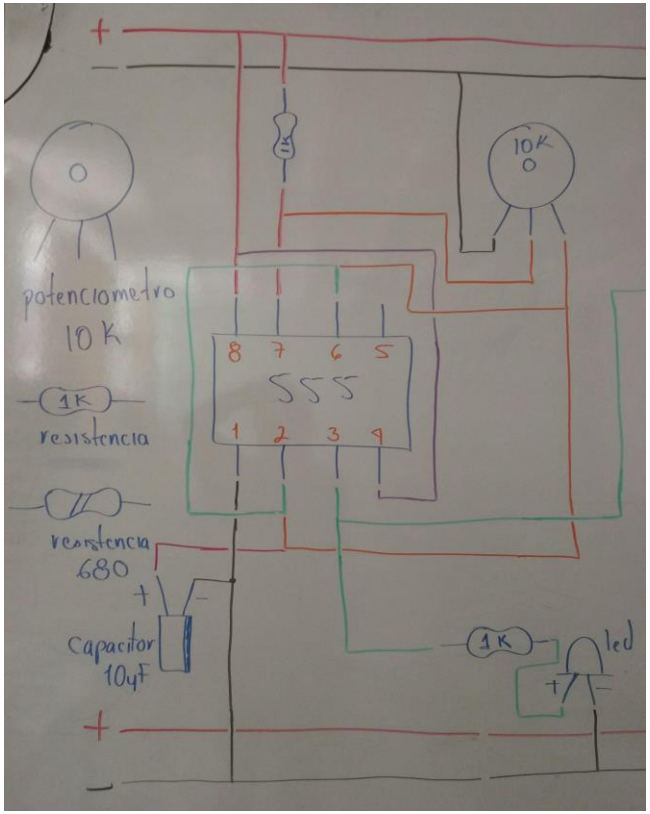

4. Sigue el siguiente esquema para realizar las conexiones de los LEDS y el integrado CD4017	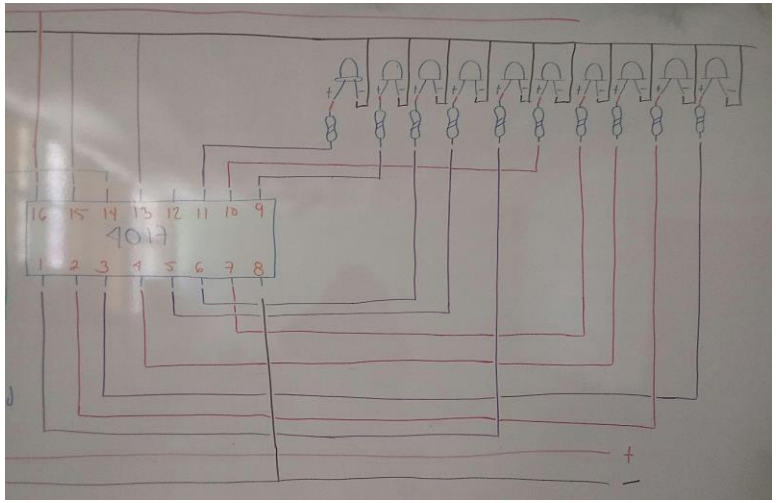	
5. Diagrama general del proyecto	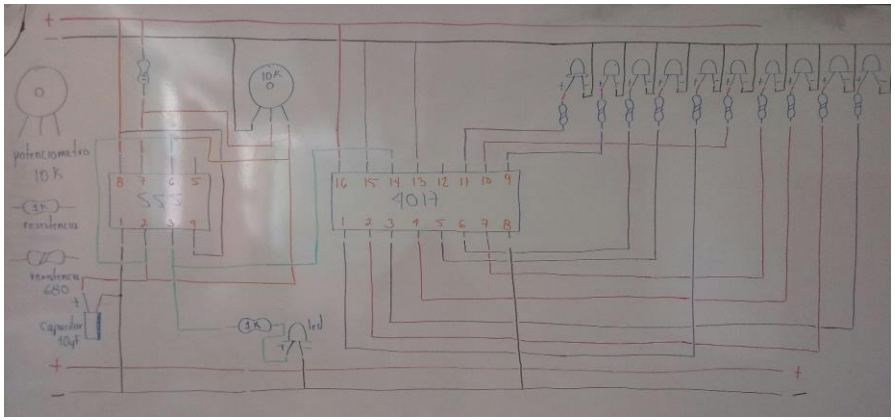	
6. Link de video que puede servir de apoyo para la realización del proyecto	https://youtu.be/5-glxB2-hFM	